

We have been designing[01] comfortable[02] experiences[03] for collective spaces[04] since 1987.[05]

Dotway Chair

aresline



I numeri:

3 tipi di modelli/finiture/tipologie

3 tipi di basamenti

4 tipi di route/piedi

2 tipi di sedile

2 tipi di bracciolo

2 tipi di supporto lombare

2 tipi di meccanismi

139 rivestimenti disponibili

7 anni di garanzia

Classe 1IM

EN 1335/2020 classe A

2 Modelli



Versione con poggiatesta

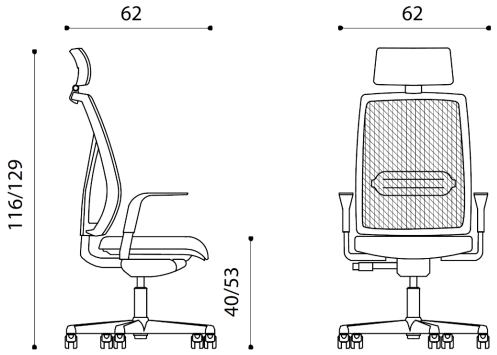



Versione senza poggiatesta

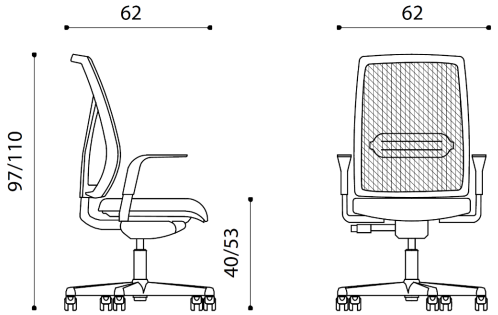

2 Finiture cromatiche



Nero



Bianco

2 Tipologie di schienale



In rete
(con struttura schienale bianca o nera)



Imbottito e rivestito
(con struttura schienale bianca o nera)

3 Varianti di base – 4 Tipologie di route/piedini



Base in nylon nero o bianco
Ø 700 mm



Base in acciaio / nylon nero o bianco
Ø 739 mm



Base in alluminio lucidato
Ø 720 mm



Ruote nere o bianche
Gommate Ø 50 mm



Ruote nere o bianche
Gommate Ø 65 mm



Ruote cromate
Gommate Ø 65 mm



Piedini in nylon

2 Varianti di sedile



Imbottitura in poliuretano
spessore 55 mm



Sedile con cuciture e imbottitura in
poliuretano spessore 45 mm
+ 20 mm **MEMORY FOAM**

3 Tipologie di Bracciolo



Senza braccioli



1D Regolabile in altezza



4D



4D con top tappezzato











Poggiatesta imbottito, regolabile in altezza e profondità: installabile in qualsiasi momento.

Schienale regolabile in altezza.

Movimento di traslazione sedile di serie.

2 Varianti di supporto lombare



Regolabile in profondità



Regolabile in altezza

Facilità di assemblaggio e disassemblaggio. Fissaggio a viti del solo schienale



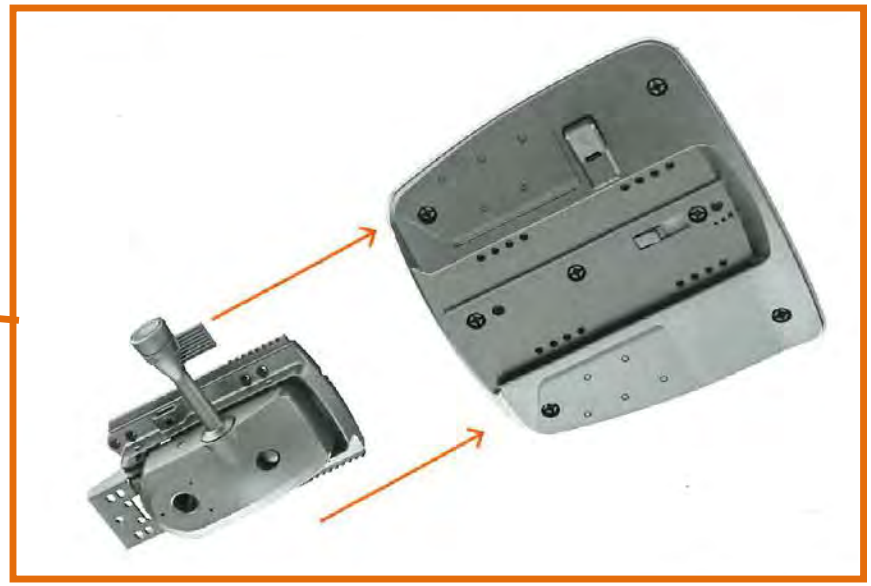

Dotway Chair

aresline



T
Regolazione in altezza della seduta con pompa a gas.
Movimento di oscillazione della poltrona con sincron multiblock
con regolazione rapida in un quarto di giro dell'oscillazione e sistema di sicurezza anti-ritorno.
Regolazione in profondità del sedile.
Regolazione in altezza del supporto lombare.
Schienale regolabile in altezza up & down.





Pulsante per regolazione in
profondità del sedile (escursione 80 mm)

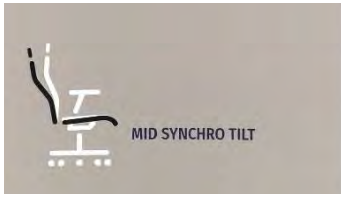





Adjustment detail



Fast assembly example with
808 fast fitting system seat
Series

Dotway Chair

aresline



K
Regolazione in altezza della seduta con pompa a gas.
Movimento di oscillazione della poltrona con sincron multiblock
con regolazione rapida in un quarto di giro dell'oscillazione e sistema di sicurezza anti-ritorno.
Variatore di assetto del sedile in tre posizioni, da -5° a 0°.
Regolazione in profondità del sedile.
Regolazione in altezza del supporto lombare.
Schienale regolabile in altezza up & down



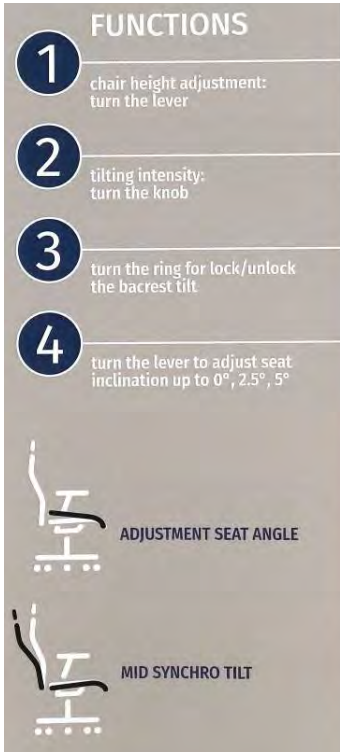



Pulsante per regolazione in profondità del sedile (escursione 80 mm)





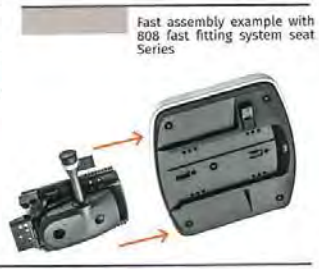

Dotway Chair

aresline

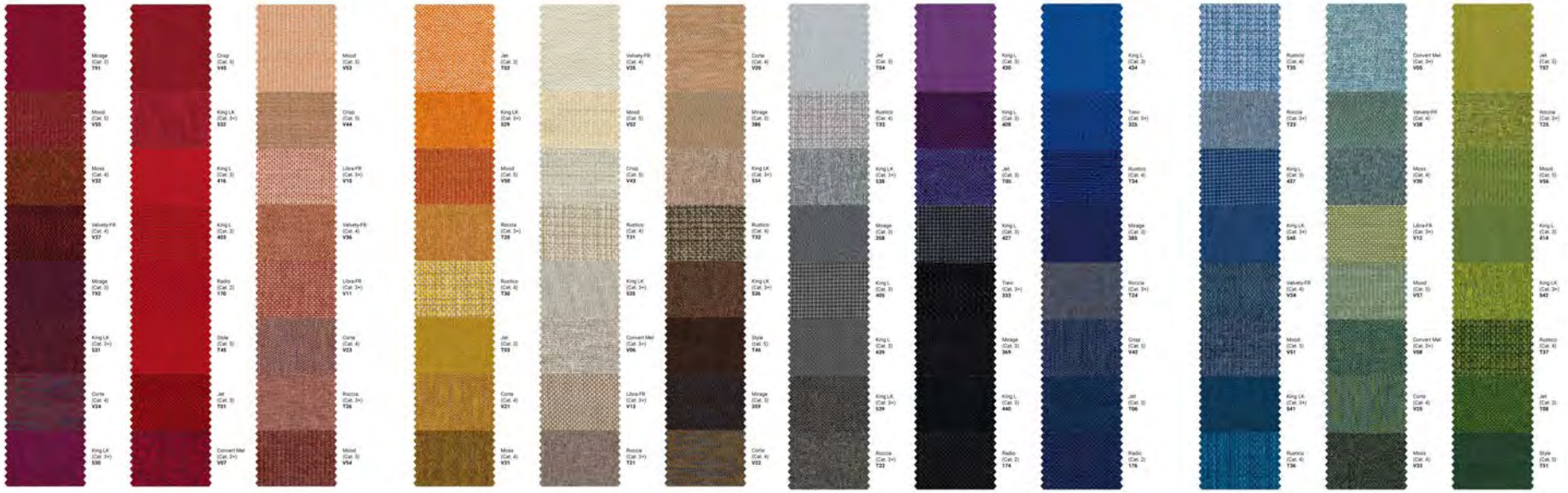

139 Rivestimenti

Leather

Panama (Cat. 7)



Vinyl

Extrema (Cat. 3+) - Extrema Fire-retardant (Cat. 4)



Mesh

Must Fire-retardant



Caratteristiche



Lo schienale portante a vista, regolabile in altezza, è in poliammide PA6 30GF di colore nero o bianco, con supporto lombare regolabile in altezza in polipropilene PP o con supporto lombare regolabile in profondità in POM. La cornice interna è in polistirolo PS.

L'eventuale appoggia testa, di colore nero o bianco, regolabile in altezza e profondità è in ABS e poliammide PA6 30GF e l'imbottitura è realizzata in poliuretano ignifugo.

Il sedile ed il sotto sedile con traslatore incorporato sono in polipropilene PP antiurto e antigraffio di colore nero o bianco. Con i braccioli fissi o regolabili l'interno del sedile è in multistrato di faggio di spessore 12mm.

L'imbottitura del sedile è realizzata in poliuretano ignifugo; in alternativa, è disponibile un cuscino maggiorato con cuciture e strato superiore in Memory Foam per il massimo comfort.

I movimenti di oscillazione della poltrona (colore nero), sincron con regolazione in profondità del sedile e sincron con regolazione in profondità e dell'assetto in negativo del sedile, sono del tipo multiblock, con bloccaggio in più posizioni, regolazione rapida della tensione della molla di oscillazione e sistema di sicurezza anti-ritorno. Il movimento di oscillazione della poltrona sincron autopesante è con regolazione in profondità del sedile. La regolazione in altezza e la rotazione della seduta avvengono tramite una colonna a gas.

I braccioli fissi e regolabili in altezza (1D) sono in poliammide PA6 30GF di colore nero o bianco. I braccioli regolabili 4D hanno la struttura in poliammide PA6 30GF di colore nero o bianco e la copertina di appoggio comfort in TPC gomma termoplastica morbida di colore nero.

Le basi a cinque razze sono in poliammide PA6 30GF, in acciaio e copertura in polipropilene PP, entrambe nei colori nero e bianco oppure in alluminio lucidato.

Le ruote piroettanti autofrenanti sono in poliammide PA6 30GF, di colore nero, bianco o cromato e hanno il battistrada in poliuretano. I piedini fissi, di colore nero, sono in poliammide PA6 30GF.

Certificati e Garanzia

- ***UNI EN 1335/2020 classe A***
- *ANSI/BIFMA M7.1-2011 (VOC)*
- *CAM – in corso di ottenimento*





Certificazione classe A EN 1335/2020

La classe A prevede i requisiti dimensionali più restrittivi e garantisce che la poltrona si adatti alle dimensioni antropometriche dal 5% al 95% della popolazione.
Questa caratteristica è molto importante per una seduta operativa. Garantisce infatti al buyer che la poltrona si adatti alla quasi totalità delle persone



